USER MANUAL



(2014/53/EU art. 10-8)

(a) Frequency Range; 2402-2480 MHz
(b) Maximum radio-frequency power; 20mW (EIRP)

(2014/53/EU art. 10-9 Simplified Declaration of Conformity)

Hereby, MOB, declares that item MO2275 complies with the essential requirements and other relevant conditions of Directive 2014/53/EU. The full text of the EU declaration of conformity is available at the following internet address: www.momanual.com.

MOB, PO BOX 644, 6710 BP (NL).

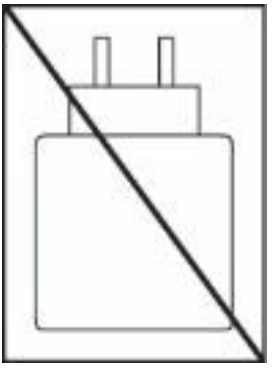

PO: 41-XXXXXX
Made in China

MO2275

EN
Foldable ANC headphone

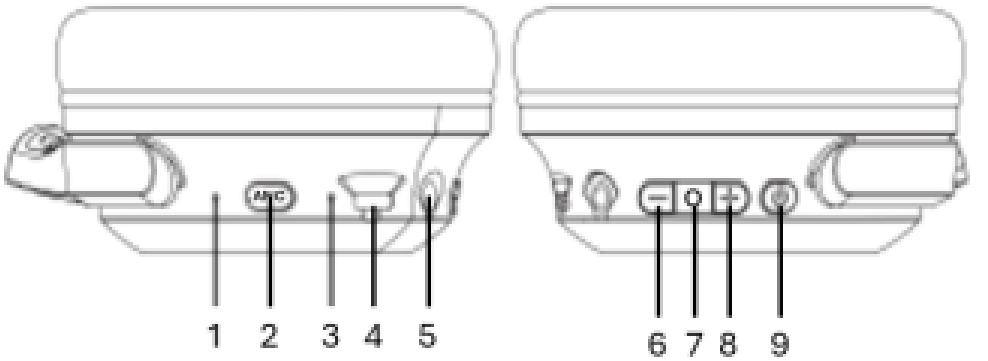

1. Microphone
2. ANC button
3. LED indicator
4. Type-C charging port
5. 3.5mm Line in socket
6. – button
7. o button
8. + button
9. Power button

Specifications:
1. Wireless version: 5.3
2. Input: DC 5V
3. Battery capacity: 200mAh, 0.74Wh
4. Working distance: Up to 10m

Instructions:
1. Pairing
- Press and hold Power button until LED blinks blue and red to turn on the headphone. It also enters the pairing mode. Turn on the wireless pairing in your device and search for ”MO2275”. LED will blink blue for successful pairing.
- Press – and + buttons to decrease and increase the volume respectively.

- Press and hold – and + buttons to previous and next track respectively.
- Press o button to play or pause.
- If no pairing within 3 minutes, the headphone will turn off. You can also press and hold Power button until LED blinks red to turn it off.

2. ANC

- Press ANC button for noise cancellation. The LED will light up in green.
- Press ANC button again to turn off. Green LED light will be turned off.

3. Charging

Connect the headphone and power source by provided cable. The LED will in red during charing and turn off when the battery is fully charged. The LED will flash red if the battery level is low. Charging speed vary with the power source rating.

4. 3.5mm Line in

Connect the headphone and device via the 3.5mm Line in socket by 3.5mm jack audio cable (not provided).
Note: When you want to use 3.5mm Line in function, you cannot pair the headphone with your device for wireless connection.

5. Other functions

- Press o button to answer or end a call.
- Press and hold o button for at least 2 seconds to reject an incoming call.

6. Warnings

“High sound pressure”
“Hearing damage risk”
"Do not listen at high volume levels for long periods"



DE

Faltbarer ANC Kopfhörer (Aktive Geräuschminimierung)

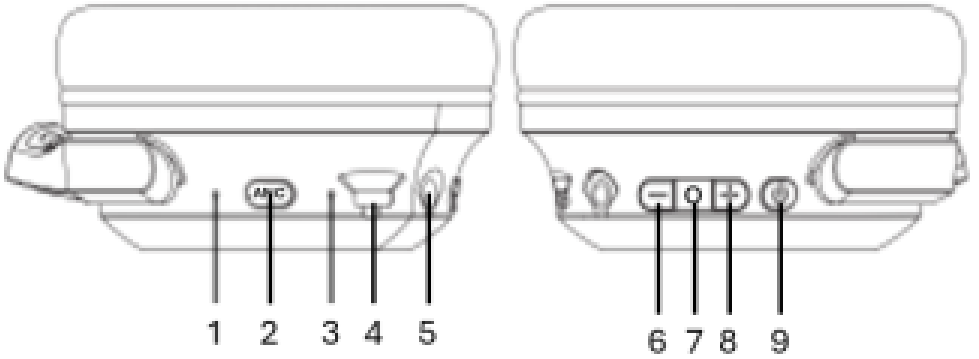

1. Mikrofon
2. ANC-Taste
3. LED-Anzeige
4. Typ-C-Ladeanschluss
5. 3,5-mm-Buchse
6. - Taste
7. o-Taste
8. + Taste
9. Power-Taste

Technische Daten:

1. Kabellose Version: 5.3
2. Eingang: DC 5V
3. Batteriekapazität: 200mAh, 0.74Wh
4. Arbeitsabstand: Bis zu 10m

Bedienung:

1. Kopplung

- Halten Sie die Power-Taste gedrückt, bis die LED abwechselnd blau und rot blinkt, um den Kopfhörer einzuschalten. Gleichzeitig wird der Kopplungsmodus aktiviert. Schalten Sie die kabellose Kopplung in Ihrem Gerät ein und suchen Sie nach "MO2275". Bei erfolgreicher Kopplung blinkt die LED blau.
- Drücken Sie die Tasten - und +, um die Lautstärke zu

verringern bzw. zu erhöhen.
- Halten Sie die Tasten - und + gedrückt, um zum vorherigen bzw. nächsten Titel zu gelangen.
- Drücken Sie die Taste o zum Abspielen oder Anhalten.
- Wenn innerhalb von 3 Minuten keine Kopplung erfolgt, schaltet sich der Kopfhörer aus. Sie können auch die Einschalttaste drücken und gedrückt halten, bis die LED rot blinkt, um ihn auszuschalten.

2. ANC - Aktive Geräuschminimierung
- Drücken Sie die ANC-Taste für die Geräuschminimierung. Die LED leuchtet grün auf.
- Drücken Sie die ANC-Taste erneut, um die Funktion auszuschalten. Das grüne LED-Licht wird ausgeschaltet.

3. Aufladen
Verbinden Sie den Kopfhörer mit dem mitgelieferten Kabel mit der Stromquelle. Die LED leuchtet während des Ladevorgangs rot und schaltet sich aus, wenn der Akku vollständig geladen ist. Die LED blinkt rot, wenn der Batteriestand niedrig ist. Die Ladegeschwindigkeit hängt von der Leistung der Stromquelle ab.

4. 3,5-mm-Eingang
Verbinden Sie den Kopfhörer und das Gerät über den 3,5-mm-Klinkeneingang mit einem 3,5-mm-Audiokabel (nicht im Lieferumfang enthalten).
Hinweis: Wenn Sie die 3,5-mm-Eingangsbuchse verwenden möchten, können Sie den Kopfhörer nicht mit Ihrem Gerät für eine kabellose Verbindung koppeln.

5. Weitere Funktionen
- Drücken Sie die Taste o, um einen Anruf anzunehmen oder zu beenden.
- Halten Sie die Taste o mindestens 2 Sekunden lang gedrückt, um einen eingehenden Anruf abzuweisen.

6. Warnung
"Hoher Schalldruck"

"Risiko von Gehörschäden"
"Nicht über einen längeren Zeitraum mit hoher Lautstärke hören"



FR

Casque ANC (réduction active du bruit) pliable

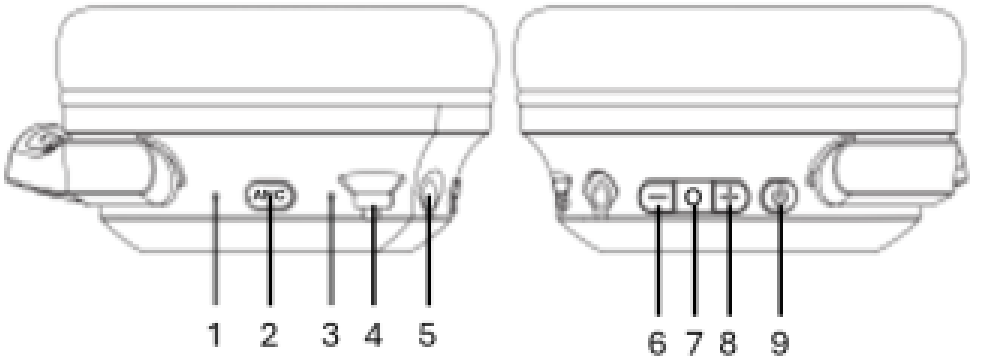

1. Micro
2. Bouton ANC
3. Indicateur LED
4. Port de chargement de type C
5. Prise d'entrée câble 3,5 mm
6. Bouton –
7. Bouton o
8. Bouton +
9. Bouton d'alimentation

Specifications:

1. Version sans fil : 5.3
2. Entrée : 5V DC.
3. Capacité de la batterie : 200 mAh, 0,74 Wh.
4. Distance de fonctionnement : jusqu'à 10 m

Instructions:

1. Appairage

- Appuyez et maintenez le bouton d'alimentation jusqu'à ce que

la LED clignote en bleu et rouge pour allumer le casque. Il entre également en mode d'appairage. Activez le couplage sans fil sur votre appareil et recherchez « MO2275 ». La LED clignotera en bleu lorsque l'appairage sera effectué.

- Appuyez sur les boutons – et + pour diminuer et augmenter respectivement le volume.
- Appuyez et maintenez enfoncés les boutons – ou + respectivement pour passer à la piste précédente ou suivante.
- Appuyez sur le bouton o pour lire ou mettre en pause.
- S'il n'y a pas d'appairage dans les 3 minutes, le casque s'éteindra. Vous pouvez également maintenir le bouton d'alimentation enfoncé jusqu'à ce que le voyant clignote en rouge pour l'éteindre.

2. ANC

- Appuyez sur le bouton ANC pour la suppression du bruit. La LED s'allumera en vert.
- Appuyez à nouveau sur le bouton ANC pour éteindre. Le voyant LED vert s'éteindra.

3. Chargement

Connectez le casque et la source d'alimentation à l'aide du câble fourni. La LED s'allumera en rouge pendant la charge et s'éteindra lorsque la batterie sera complètement chargée. La LED clignotera en rouge si le niveau de la batterie est faible. La vitesse de charge varie en fonction de la puissance nominale de la source d'alimentation.

4. Prise d'entrée de câble 3.5mm

Connectez le casque et l'appareil via l'entrée 3,5 mm par un câble audio jack 3,5 mm (non fourni).
Remarque : lorsque vous souhaitez utiliser la prise d'entrée de 3,5 mm, vous ne pouvez pas coupler le casque avec votre appareil pour une connexion sans fil.

5. Autres fonctions

- Appuyez sur le bouton o pour répondre ou mettre fin à un appel.

- Appuyez et maintenez le bouton o pendant au moins 2 secondes pour rejeter un appel entrant.

6. Avertissements

« Haut niveau sonore »
« Risque de lésions auditives »
« N'écoutez pas à un volume élevé pendant de longues périodes »



ES

Auriculares ANC plegables

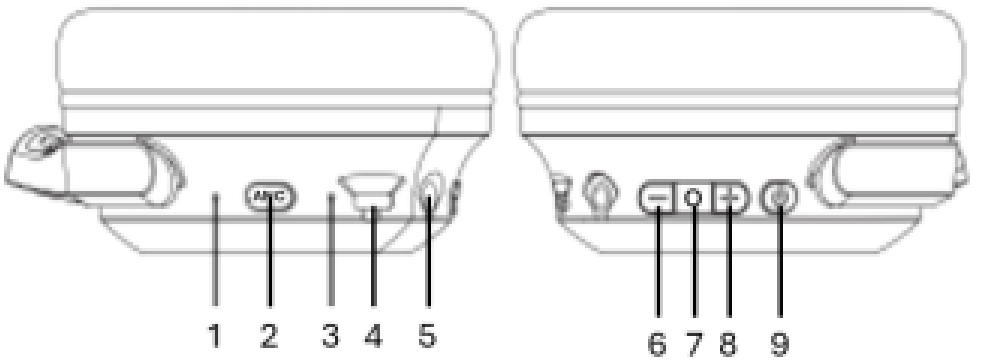

1. Micrófono
2. Botón ANC
3. Indicador LED
4. Puerto de carga Tipo-C
5. Toma de entrada de línea de 3,5 mm
6. - botón
7. Botón o
8. + botón
9. Botón de encendido

Especificaciones:

1. Versión inalámbrica: 5.3
2. Entrada: DC 5V

3. Capacidad de la batería: 200mAh, 0.74Wh
4. Distancia de trabajo: Hasta 10m

Instrucciones:

1. Emparejamiento

- Mantén pulsado el botón de encendido hasta que el LED parpadee en azul y rojo para encender el auricular. También entra en el modo de emparejamiento. Active el emparejamiento inalámbrico en su dispositivo y busque "MO2275". El LED parpadeará en azul para indicar que el emparejamiento se ha realizado correctamente.
- Pulsa los botones - y + para bajar y subir el volumen respectivamente.
- Mantén pulsados los botones - y + para pasar a la pista anterior o siguiente.
- Pulsa el botón o para reproducir o pausar.
- Si no se realiza el emparejamiento en 3 minutos, los auriculares se apagarán. También puedes mantener pulsado el botón de encendido hasta que el LED parpadee en rojo para apagarlo.

2. ANC

- Pulsa el botón ANC para la cancelación de ruido. El LED se iluminará en verde.
- Pulse de nuevo el botón ANC para apagarlo. La luz LED verde se apagará.

3. Carga

Conecte los auriculares y la fuente de alimentación mediante el cable suministrado. El LED se iluminará en rojo durante la carga y se apagará cuando la batería esté completamente cargada. El LED parpadeará en rojo si el nivel de carga de la batería es bajo. La velocidad de carga varía según la potencia de la fuente de alimentación.

4. Entrada de línea de 3,5 mm

Conecta los auriculares y el dispositivo a través de la toma de entrada de línea de 3,5 mm mediante un cable de audio con

conector de 3,5 mm (no suministrado).
Nota: Si desea utilizar la función de entrada de línea de 3,5 mm, no podrá emparejar los auriculares con el dispositivo para la conexión inalámbrica.

5. Otras funciones

- Pulsa el botón o para responder o finalizar una llamada.
- Mantenga pulsado el botón o durante al menos 2 segundos para rechazar una llamada entrante.

6. Advertencias

"Presión sonora elevada"
"Riesgo de daños auditivos"
"No escuche a niveles altos de volumen durante periodos prolongados"



IT
Cuffie ANC pieghevoli

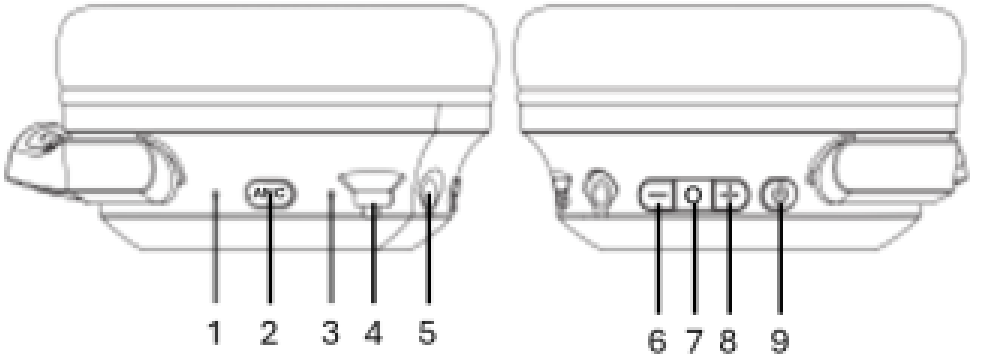

1. Microfono
2. Tasto ANC
3. Indicatore LED
4. Porta di ricarica di tipo C
5. Presa linea da 3,5 mm

6. Tasto –
7. Tasto o
8. Tasto +
9. Pulsante di accensione

Specifiche:

1. Versione senza fili: 5.3
2. Ingresso: CC 5 V
3. Capacità della batteria: 200 mAh, 0,74 Wh
4. Distanza di lavoro: fino a 10 m

Istruzioni:

1. Associazione

- Tieni premuto il pulsante di accensione finché il LED non lampeggia in blu e rosso per accendere le cuffie. Entra anche nella modalità di accoppiamento. Attiva l'accoppiamento wireless nel tuo dispositivo e cerca "MO2275". Il LED lampeggerà in blu per indicare che l'accoppiamento è riuscito.
- Premere i pulsanti – e + rispettivamente per diminuire e aumentare il volume.
- Tieni premuti i pulsanti – e + rispettivamente per la traccia precedente e quella successiva.
- Premi il pulsante o per riprodurre o mettere in pausa.
- Se non viene effettuata alcuna associazione entro 3 minuti, le cuffie si spegneranno. Puoi anche tenere premuto il pulsante di accensione finché il LED non lampeggia in rosso per spegnerlo.

2. ANC

- Premere il pulsante ANC per la cancellazione del rumore. Il LED si illuminerà di verde.
- Premere nuovamente il pulsante ANC per spegnere. La luce LED verde si spegnerà.

3. Ricarica

Collegare le cuffie e la fonte di alimentazione tramite il cavo in dotazione. Il LED si illuminerà di rosso durante la ricarica e si spegnerà quando la batteria sarà completamente carica. Il LED

lampeggerà in rosso se il livello della batteria è basso. La velocità di ricarica varia in base alla potenza nominale.

4. Ingresso linea da 3,5 mm

Collegare le cuffie e il dispositivo tramite la presa Line in da 3,5 mm tramite cavo audio jack da 3,5 mm (non fornito).
Nota: quando si desidera utilizzare la funzione Linea da 3,5 mm, non è possibile associare le cuffie al dispositivo per la connessione wireless.

5. Altre funzioni

- Premere il pulsante o per rispondere o terminare una chiamata.
- Tenere premuto il pulsante o per almeno 2 secondi per rifiutare una chiamata in arrivo.

6. Avvertenze

“Alta pressione sonora”
“Rischio di danni all’udito”
"Non ascoltare ad alto volume per lunghi periodi"



NL

Opvouwbare ANC-hoofdtelefoon

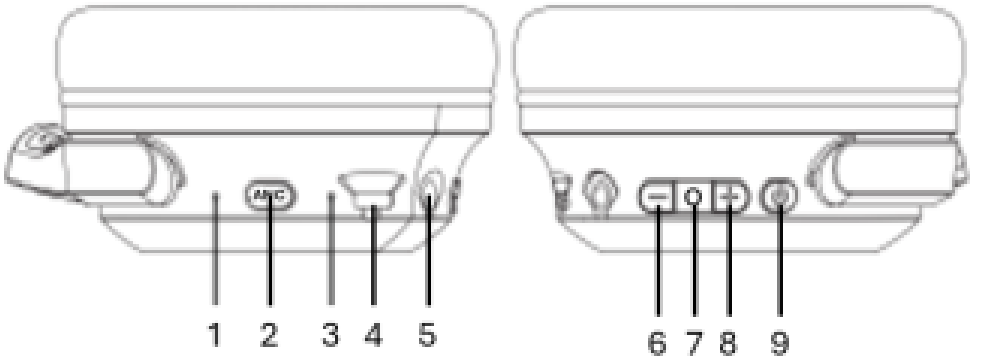

1. Microfoon
2. ANC-knop
3. LED-indicator
4. Type-C oplaadpoort
5. 3,5 mm lijningang
6. - knop
7. o-knop
8. + knop
9. Aan/uit-knop

Specificaties:

1. Draadloze versie: 5.3
2. Ingang: DC 5V
3. Batterijcapaciteit: 200mAh, 0,74Wh
4. Werkafstand: Tot 10m

Instructies:

1. Koppelen

- Houd de aan/uit-knop ingedrukt totdat de LED blauw en rood knippert om de hoofdtelefoon in te schakelen. Het schakelt ook de koppelstand in. Schakel de draadloze koppeling in uw apparaat in en zoek naar "MO2275". De LED knippert blauw als de koppeling gelukt is.
- Druk op de - en + knoppen om het volume respectievelijk te verlagen en te verhogen.
- Houd de - en + knoppen ingedrukt om respectievelijk het vorige en volgende nummer te kiezen.
- Druk op de knop o om af te spelen of te pauzeren.
- Als er binnen 3 minuten geen koppeling tot stand komt, wordt de hoofdtelefoon uitgeschakeld. Je kunt ook de aan/uit-knop ingedrukt houden totdat de LED rood knippert om hem uit te schakelen.

2. ANC

- Druk op de knop ANC voor ruisonderdrukking. De LED zal groen oplichten.
- Druk nogmaals op de knop ANC om uit te schakelen. Het groene LED-lampje gaat uit.

3. Opladen

Sluit de hoofdtelefoon en de stroombron aan met de meegeleverde kabel. De LED brandt rood tijdens het opladen en gaat uit wanneer de batterij volledig is opgeladen. De LED knippert rood als de batterij bijna leeg is. De oplaadsnelheid is afhankelijk van de stroombron.

4. 3,5 mm lijningang

Verbind de hoofdtelefoon en het apparaat via de 3,5mm plug in aansluiting met de 3,5mm jack audiokabel (niet meegeleverd). Opmerking: Als u de 3,5mm plug in-functie wilt gebruiken, kunt u de hoofdtelefoon niet koppelen aan uw apparaat voor draadloze verbinding.

5. Andere functies

- Druk op de knop o om een gesprek te beantwoorden of te beëindigen.
- Houd de knop o minstens 2 seconden ingedrukt om een inkomend gesprek te weigeren.

6. Waarschuwingen

"Hoge geluidsdruk
"Gevaar voor gehoorbeschadiging"
"Luister niet gedurende langere tijd naar hoge geluidsniveaus".



PL

Składane słuchawki z funkcją ANC

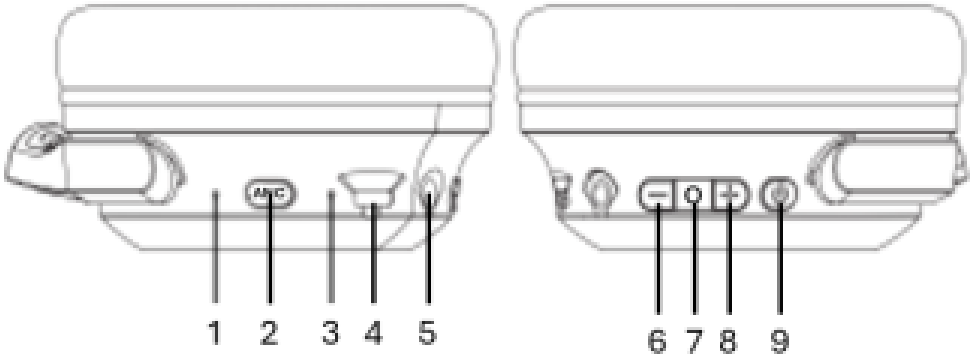

1. Mikrofon
2. Przycisk ANC
3. Wskaźnik LED
4. Port ładowania typu C
5. Gniazdo wejścia liniowego 3,5 mm
6. – przycisk
7. o przycisk
8. + przycisk
9. Przycisk zasilania

Specyfikacja:

1. Wersja bezprzewodowa: 5.3
2. Wejście: DC 5V
3. Pojemność baterii: 200 mAh, 0,74 Wh
4. Zasięg do 10m

Instrukcja:

1. Parowanie

- Naciśnij i przytrzymaj przycisk zasilania, aż dioda LED zacznie migać na niebiesko i czerwono, aby włączyć słuchawki. Włączy się również tryb parowania. Włącz parowanie bezprzewodowe w urządzeniu i wyszukaj „MO2275”. Dioda LED zacznie migać na niebiesko po pomyślnym sparowaniu.
- Naciśnij przyciski - i +, aby odpowiednio zmniejszyć i zwiększyć głośność.
- Naciśnij i przytrzymaj przyciski - i +, aby przejść odpowiednio do poprzedniego i następnego utworu.
- Naciśnij przycisk o, aby odtworzyć lub wstrzymać.

- Jeśli parowanie nie nastąpi w ciągu 3 minut, słuchawki wyłączą się. Możesz także nacisnąć i przytrzymać przycisk zasilania, aż dioda LED zacznie migać na czerwono, aby je wyłączyć.

2. ANC

- Naciśnij przycisk ANC, aby włączyć funkcję redukcji szumów. Dioda LED zaświeci się na zielono.
- Naciśnij ponownie przycisk ANC, aby wyłączyć. Zielona dioda LED zgaśnie.

3. Ładowanie

Podłącz słuchawki i źródło zasilania za pomocą dostarczonego kabla. Dioda LED będzie świecić na czerwono podczas ładowania i zgaśnie, gdy bateria zostanie w pełni naładowana. Dioda LED będzie migać na czerwono, jeśli poziom naładowania baterii jest niski. Szybkość ładowania zależy od mocy źródła zasilania.

4. Wejście liniowe 3,5 mm

Podłącz słuchawki i urządzenie przez gniazdo Line in 3,5 mm za pomocą kabla audio jack 3,5 mm (brak w zestawie).
Uwaga: Jeśli chcesz korzystać z funkcji wejścia liniowego 3,5 mm, nie możesz sparować słuchawek z urządzeniem w celu połączenia bezprzewodowego.

5. Inne funkcje

- Naciśnij przycisk o, aby odebrać lub zakończyć połączenie.
- Naciśnij i przytrzymaj przycisk o przez co najmniej 2 sekundy, aby odrzucić połączenie przychodzące.

6. Ostrzeżenia

„Wysokie ciśnienie akustyczne”
„Ryzyko uszkodzenia słuchu”
„Nie słuchaj przy wysokim poziomie głośności przez długi czas”

